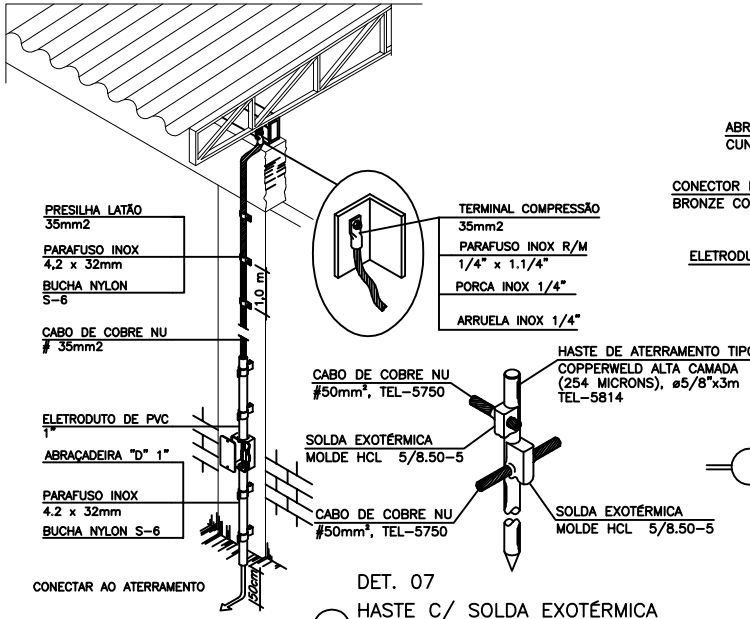

DET. 01
DESCIDA P/ MALHA DE TERRA
SEM ESCALA

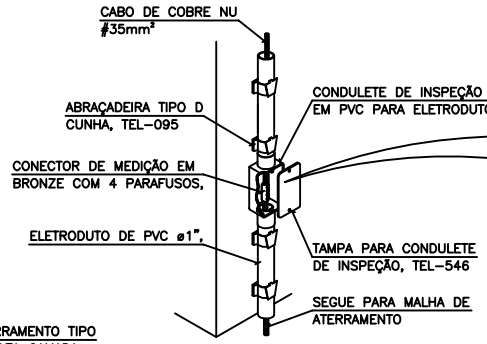

DET. 02
ELETRODUTO C/ CONECTOR
DE MEDIÇÃO
SEM ESCALA

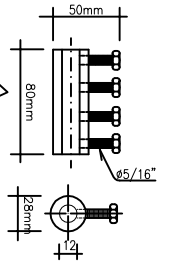

OBS: MATERIAL: COBRE

DET. 03
CONECTOR DE MEDIÇÃO
SEM ESCALA

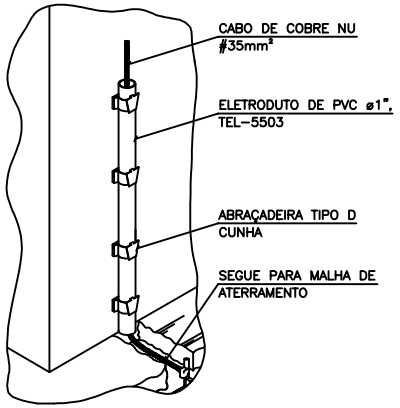

DET. 04
DESCIDA DO CABO ATÉ A
MALHA DE ATERRAMENTO
SEM ESCALA

DET. 07
HASTE C/ SOLDA EXOTÉRMICA
SEM ESCALA

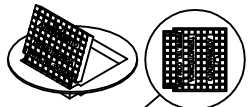

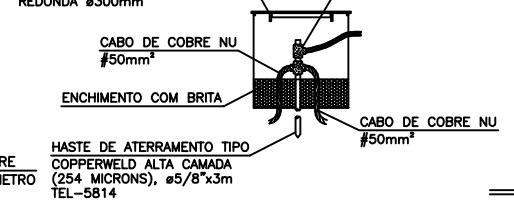

DET. 08
CAIXA DE INSPENÇÃO
SEM ESCALA

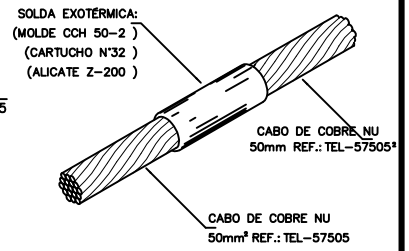

DET. 05
SOLDA EXOTÉRMICA
SEM ESCALA

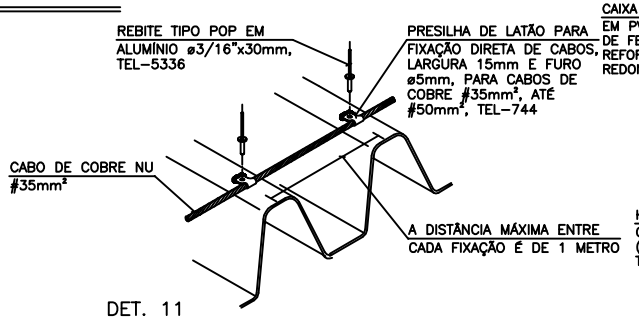

DET. 11
PASSAGEM DO CABO
NA TELHA E PRESILHA DE LATÃO
SEM ESCALA

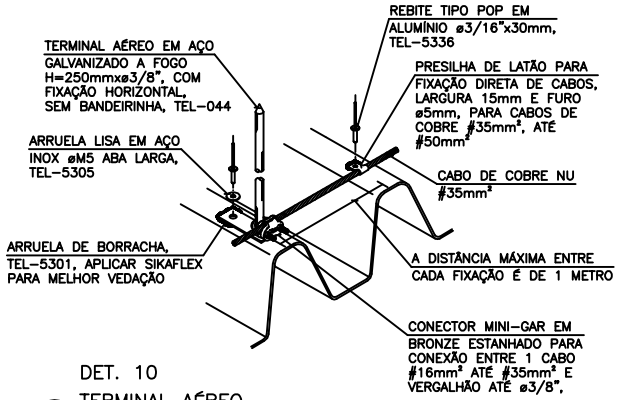

DET. 10
TERMINAL AÉREO
SEM ESCALA

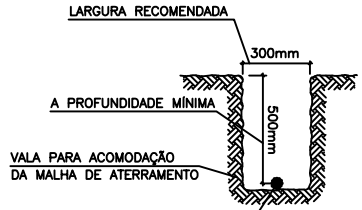

DET. 06
VALA DE ATERRAMENTO
SEM ESCALA

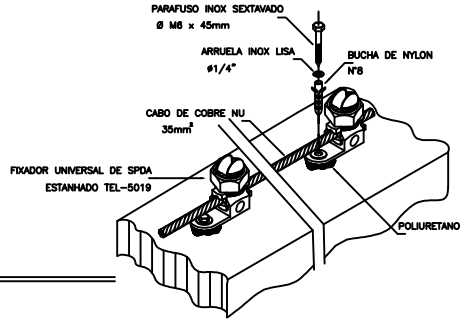

DET. 09
–
SEM ESCALA

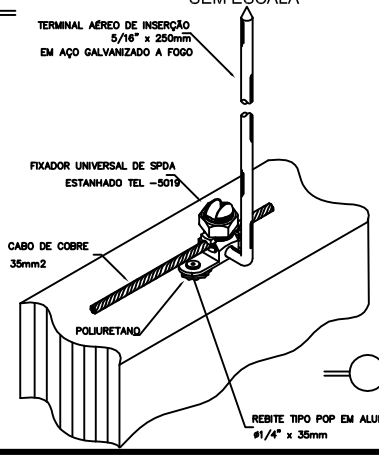

DET. 12
PASSAGEM DA MALHA
EM PLATIBANDA
SEM ESCALA

PROJETO SPDA - DETALHES

PROJETO SPDA ESCOLA PATRIMÔNIO DA LAGOA

ENDEREÇO
PATRIMÔNIO DA LAGOA - SOORETAMA - ES

PROPRIETÁRIO
PREFEITURA MUNICIPAL DE SOORETAMA - ES

AUTOR E RESPONSÁVEL TÉCNICO

CONTEÚDO DA PRANCHA
PLANTAS PROPOSTAS

DATA
JANEIRO/2017

ÁREA TOTAL
734,78m²

ESCALA
INDICADA

DESENHO

PRANCHA
2/2